TRACKITO BIKE

User manual
Uživatelský manuál
Manual de usuario
Manuel d'utilisation
Руководство пользователя
Benutzerhandbuch
Užívateľský Manuál

SMART ALARM& GPS TRACKER

Technical Specifications

Package contents:

- Trackito Bike Device
- MicroUSB cable (1 m)
- Manual
- Safety information
- Assembly Instructions
- Card with pairing code (Trackito ID)
- Activation card (Activation Code)
- Gadget for switching the magnetic switch
- Threaded rods (4, 7, 16 cm)
- Nuts M6
- Assembly cone
- Spacing washers

Applied Technologies

The Trackito contains a global data SIM card, a motion sensor, a GPS sensor, a Li-Ion power pack with a capacity of 2200 mAh and nominal voltage of 3.7 V.

Charging

The device charges using a microUSB cable (included) that can be connected to a computer or a 5 V mains charger. Once the device starts charging, the LED indicator glows red. When the battery is fully charged, the LED indicator turns green. Information on the battery charge level is

available in the mobile application. The battery cannot be replaced by the user; do not attempt to remove it.

Supported Platforms

The device can be controlled by its smartphone application or via the web interface at *www.trackito.com*. List of supported systems:

- Android 4.0.4 or higher
- iOS 7 or higher
- Internet browser (Firefox, Chrome, Opera, Safari, IE, Edge)

All devices require access to the Internet.

Operating Conditions

The device is designed for operation in temperatures ranging from -10 to 60 °C. The temperature range for charging the battery is 0 to 40 °C. If the current temperature is outside this range, the Trackito disconnects from charging to prevent battery damage.
Note: Extreme temperatures reduce the battery capacity.
Trackito must be within the reach of a GSM network; it must not be blocked from the GPS signal to obtain good positional reading.
Do not disassemble, modify or try to repair the device. Any modification or adaptation of the device may void the manufacturer's warranty. This device can be repaired only by expert personnel.

Dimensions and description of each item

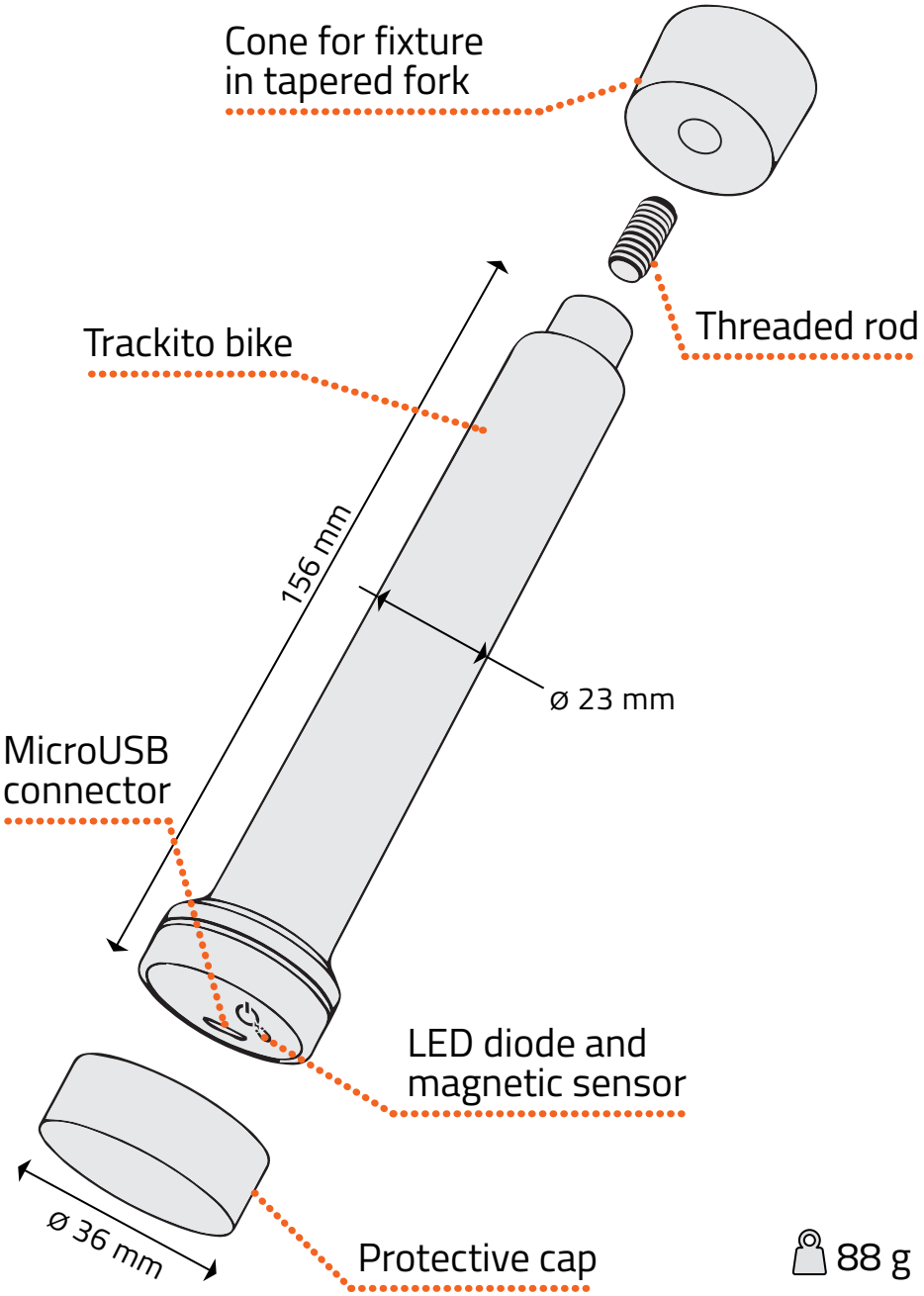

88 g

Installation Instructions

Trackito Bike is intended for installation in the metal tube of the AHEAD type fork. The tubelength (including the fork crown) must be at least:

- 18 cm in the case of a straight tube (1 1/8" - 1 1/2")
- 19 cm in the case of a tapered tube (1 1/8")

We recommend installation by a professional service centre. We shall not be liable for damaged caused by unprofessional installation. The authorised service centres are listed at *www.trackito.com*.

Getting Started with Trackito

The Trackito battery might not be fully charged when unboxed. It is recommended that you charge the battery immediately. When connected to the charger, the Trackito powers on automatically.

Downloading the application

It is recommended that the device be controlled via the application which you need to install in your phone. There are several methods for installing the application:

1. Open the App Store / Google Play application in your phone and find “Trackito”.
2. Scan the QR code on the Trackito box or visit the *www.trackito.com/app* website. Choose your phone’s operating system (if you are accessing the website from your phone, the system will be detected automatically). You will be forwarded to the

detail site of the Trackito application at Google Play / App Store where you can install the app.

Registration and Pairing

Run the Trackito application in your phone (or use *www.trackito.com/register*), create an account and complete the registration procedure. Then choose *Add Module* and follow the instructions of the wizard.

Recommended Position

The GPS antenna in the antenna module is directional, oriented towards the upper cover with the pressed logo. For good reception of the GPS signal, please make sure there are no metal objects over the upper cover which could block the signal. Position the Trackito so that the upper cover is pointed upwards, if possible.
Place the unit in a hidden, dry and clean place.

How Trackito Works

Trackito operates as a silent alarm with a GPS sensor. If your Trackito-protected bicycle is stolen, you will receive notification and you can track its current position. Should an object protected with Trackito be stolen, you will be notified and you can track its current position. You can lock and unlock the device in the application.
If the Trackito is locked and senses movement, the application in your phone signals an alarm. It is in that moment the Trackito starts sending information about its position. Now you can start the Tracking mode, which allows you

to see the current position of the Trackito. Information on the Trackito position is stored from the initial moment of the alarm being raised; the data can be displayed at any time thereafter. However, switching the alarm off without starting the Tracking mode deletes the recorded positions. The Alarm and Tracking modes permanently enable the GPS: this leads to much shorter battery life and higher data traffic. Therefore, do not allow the Trackito to function in the alarm mode for too long if you know it is a false alarm. The battery life in the Tracking or Alarm mode amounts to several days provided the battery is fully charged.
Trackito is designed for maximum battery saving during real operation. If you test Trackito outside real operation, it may happen that it will not behave exactly as you wish. Should this be the case, please wait before another action (i.e. moving the device) for 15 seconds at least.

Power On/Off

You switch-on the device by applying the provided gadget for switching the magnetic switch to the magnetic switch (see description of the elements) for a minimum of 5 s. The green LED indicator flashes when the device has powered on. You switch-off the device by applying the provided gadget for switching the magnetic switch to the magnetic switch for a minimum of 5 s. Power the device off by pressing and holding the control button for no less than 5 seconds. The device must be unlocked. The red LED indicator flashes when the device has powered off.
The process of powering on or off continues for approximately 30 seconds after the LED indicator has flashed. Therefore, wait for at least 30 seconds between powering on and off.

Functions of the magnetic switch and indication LED diode

Action	Apply the gadget for a period of	LED status	Note
Switching the Trackito on	5-20 s		
Turning on the service mode	1 s		Connecting ...
			Service mode active
Turning off the service mode	1 s		
Switching Trackito off	5-20 s		Device must be unlocked
Reset	>90 s		Only in case of device failure
Charging			Charging
			Charged

Connections and Charges

Trackito can be used in all EU countries, Switzerland, Norway, the USA and Russia. The device contains a built-in data SIM card. Proper operation of Trackito requires an active data plan. The Basic Operation plan is included in the price of the product. The plan includes Internet connection of the Trackito to the Internet, operation of our servers and communication with your Trackito application. Data plans for further periods can be purchased via the Internet interface (*www.trackito.com*).

Základní parametry

Obsah balení:

- Zařízení Trackito Bike
- MicroUSB kabel (1 m)
- Manuál
- Bezpečnostní informace
- Montážní návod
- Karta s párovacím kódem (Trackito ID)
- Aktivační karta (Activation Code)
- Pomůcka pro sepnutí magnetického spínače
- Závitové tyče (4, 7, 16 cm)
- Matice M6
- Montážní kužel
- Vymezovací podložky

Použité technologie

Trackito obsahuje globální datovou SIM kartu, pohybový senzor, GPS senzor, Li-Ion baterii o kapacitě 2200 mAh o nominálním napětí 3,7 V.

Nabíjení

Zařízení se nabíjí pomocí přiloženého microUSB kabelu, který lze připojit do PC nebo síťového adaptéru o napětí 5 V.
Nabíjení je signalizováno svícením červené LED diody na zařízení. Jakmile je baterie nabitá, LED dioda se rozsvítí zeleně. Informace o úrovni nabití baterie je dostupná v mobilní aplikaci.

Baterie není uživatelsky vyměnitelná, proto se ji nesnažte vyjmout.

Podporované platformy

Zařízení lze ovládat pomocí aplikace pro chytré mobilní telefony nebo pomocí webového rozhraní na adrese *www.trackito.com*. Seznam podporovaných systémů:

- Android verze 4.0.4 a vyšší
- iOS verze 7 a vyšší
- Internetový prohlížeč (Firefox, Chrome, Opera, Safari, IE, Edge)

U všech zařízení je vyžadováno připojení k Internetu.

Provozní podmínky

Zařízení je zkonstruované k provozu v rozsahu teplot -10 až 60 °C. Teplota pro nabíjení baterie je 0 až 40 °C. Pokud není teplota v tomto rozsahu, Trackito nabíjení odpojí, aby zabránilo poškození baterie.
Upozornění: při extrémních teplotách dochází ke snižování kapacity baterie.
Trackito musí být v dosahu sítě GSM a pro správné určení polohy nesmí být odstíněné od signálu GPS.
Zařízení nerozebírejte, neupravujte a nepokoušejte se ho opravit. Jakékoliv změny či úpravy zařízení mohou mít za následek zrušení platnosti záruky výrobce. Toto zařízení může opravovat pouze kvalifikovaný personál.

Rozměry a popis prvků

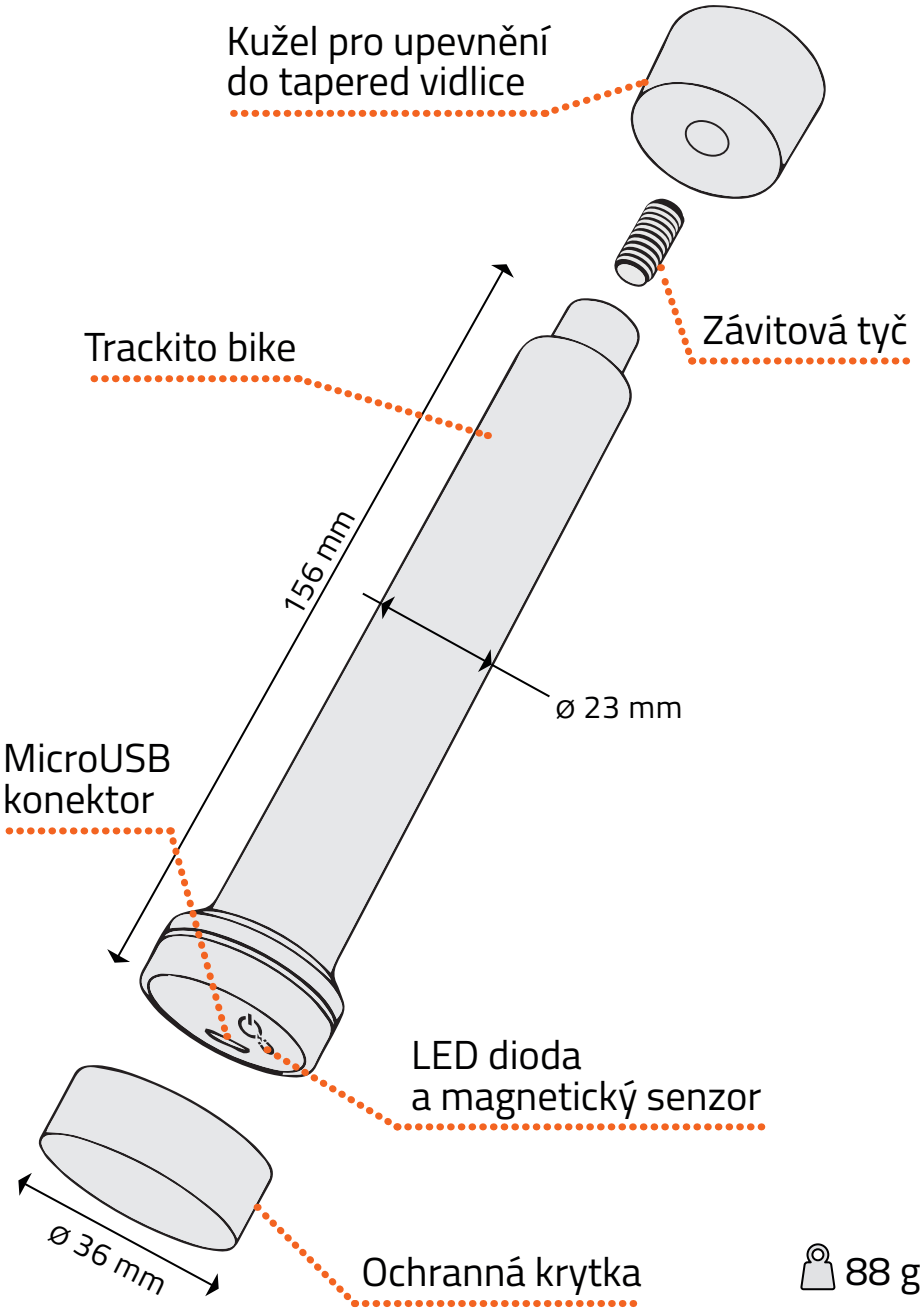

88 g

Instrukce pro montáž

Trackito Bike je určené pro montáž do jízdního kola do kovového sloupku přední vidlice typu AHEAD. Délka sloupku (vč. korunky vidlice) musí být alespoň:

- 18 cm v případě rovného sloupku (1 1/8")
- 19 cm v případě tapered sloupku (1 1/8" - 1 1/2")

Montáž doporučujeme svěřit odbornému servisu. Za škody způsobené neodbornou montáží neneseme zodpovědnost. Autorizované servisy najdete na *www.trackito.com*.

Začínáme používat Trackito

Baterie Trackita nemusí být po vybalení z krabičky plně nabitá. Proto doporučujeme, abyste si Trackito ihned dobili. Při připojení do nabíječky se Trackito samo zapne.

Stažení aplikace

Zařízení doporučujeme ovládat pomocí aplikace Trackito, kterou je nutné nainstalovat do vašeho mobilního telefonu. Aplikaci lze nainstalovat několika způsoby:

1. V mobilním telefonu spusťte aplikaci App Store

/ Google Play a vyhledejte “trackito”

2. Načtěte QR kód, který se nachází na obalu Trackita, nebo navštivte stránku *www.trackito.com/app*. Zvolte operační systém vašeho telefonu (pokud na stránku přistupujete z mobilního telefonu, operační systém bude zvolen automaticky). Následně budete přesměrováni na detail aplikace Trackito v Google Play / AppStore, odkud je aplikaci možné nainstalovat

Registrace a spárování

V mobilním telefonu spusťte aplikaci Trackito (nebo využijte stránku *www.trackito.com/register*), vytvořte si účet a dokončete registraci. Poté zvolte přidat modul a postupujte podle průvodce.

Jak Trackito funguje

Trackito funguje jako tichý alarm s GPS senzorem. Pokud je vám jízdní kolo chráněné Trackitem odcizeno, budete na to upozorněni a můžete sledovat jeho aktuální polohu. V aplikaci je možné zařízení zamykat a odemykat. Pokud je Trackito zamknuté a dojde k jeho pohybu, aplikace ve vašem mobilním telefonu vyvolá alarm. V tomto okamžiku Trackito začne zasílat informace o své poloze. V tuto chvíli můžete zapnout sledování, při kterém vidíte aktuální polohu Trackita. Informace o polohách Trackita se ukládají, a to již od

prvního okamžiku, kdy byl vyvolán alarm a lze je tak později kdykoliv zobrazit. Pokud však alarm deaktivujete, aniž byste zapnuli sledování, zjištěné polohy se vymažou. Při alarmu a při sledování je trvale zapnutá GPS - výdrž baterie rapidně klesá a narůstá datová spotřeba. Nenechávejte proto Trackito v alarmu příliš dlouho, pokud víte, že se jedná o planý poplach.
Vydrž baterie při sledování či při alarmu se při plně nabité baterii pohybuje v řádu dní.
Trackito je navrženo pro maximální úsporu baterie při reálném použití. Pokud budete Trackito testovat mimo reálný provoz, může se tak stát, že se nebude chovat přesně podle Vašich představ. Pokud se tak stane, vyčkejte mezi jednotlivými úkony (např. změna pohybu zařízení) alespoň 15 s.

Zapnutí / Vypnutí

Zapnutí zařízení provedete přiložením pomůcky pro sepnutí magnetického spínače k magnetickému spínači (viz. popis prvků) po dobu minimálně 5 s. Zapnutí je signalizováno blikáním zelené LED diody.
Vypnutí zařízení provedete přiložením pomůcky pro sepnutí magnetického spínače k magnetickému spínači po dobu minimálně 5 s. Zařízení musí být odemknuto. Vypnutí je signalizováno blikáním červené LED diody.
Proces zapnutí nebo vypnutí zařízení probíhá ještě zhruba 30 s po světelné signalizaci. Mezi zapnutím a vypnutím tedy vyčkejte alespoň 30 s.

Funkce magnetického spínače a indikační LED dioda

Akce	Přiložit pomůcku na dobu	Stav LED	Poznámka
Zapnutí	5-20 s		
Zapnutí servis-ního režimu	1 s		Připojování ...
			Režim aktivní
Vypnutí servis-ního režimu	1 s		
Vypnutí	5-20 s		Musí být ode-mknuto
Reset	>90 s		Pouze v případě poruchy zařízení
Nabíjení			Nabíjí se
			Nabito

Připojení a poplatky

Trackito lze používat ve všech zemích EU, Švýcarsku, Norsku, USA a Rusku. Zařízení obsahuje zabudovanou čipovou datovou SIM kartu. Pro fungování Trackita je nutné mít k této SIM kartě aktivní tarif. Tarif Základní provoz na dobu jednoho roku je již v ceně produktu. Tento tarif zahrnuje připojení Trackita k Internetu, provoz našich serverů a komunikaci s Vaší aplikací Trackito. Provoz na další období je možné zakoupit přes webové rozhraní (*www.trackito.com*).

Parámetros básicos

Contenido del embalaje:

- Dispositivo Trackito Bike
- Cable Micro USB (1 m)
- Manual
- Información de seguridad
- Instrucciones de montaje
- Tarjeta con el código de emparejamiento (Trackito ID)
- Tarjeta de activación (Activation Code)
- Accesorio para la conmutación del conmutador magnético
- Barras roscadas (4, 7, 16 cm)
- Tuercas M6
- Cono de montaje
- Arandela de ajuste

Proceso de carga

Trackito contiene una tarjeta de datos global SIM, un sensor de movimiento, un sensor GPS, y una batería Li-Ion con capacidad de 2200 mAh y tensión nominal de 3,7 V.

Carga y alimentación permanente

El dispositivo se carga a través del cable micro USB adjunto que se puede conectar a un ordenador o a un adaptador de red con una tensión de 5 V.
La carga se indica en el diodo LED que se enciende en el dispositivo. En cuanto la batería esté cargada, el diodo LED

se ilumina en color verde. La información sobre el nivel de carga de la batería está disponible en la aplicación móvil. El usuario no puede cambiar la batería, por lo que no debe intentar extraerla.

Plataformas soportadas

El dispositivo se puede controlar mediante la aplicación para teléfonos inteligentes o mediante la interfaz web en la dirección *www.trackito.com*. Lista de sistemas soportados:

- Android, versión 4.0.4 y superiores
- iOS, versión 7 y superiores
- Navegador web (Firefox, Chrome, Opera, Safari, IE, Edge)

En todos los dispositivos se requiere conexión a Internet.

Condiciones de funcionamiento

El dispositivo ha sido diseñado para a temperaturas entre -10 y 60 °C. La temperatura para la carga de la batería es de 0 a 40 °C. Si la temperatura no está dentro de este rango, Trackito desconecta la carga para evitar daños en la batería.
Advertencia: a temperaturas extremas tiene lugar una reducción de la capacidad de la batería.
Trackito debe estar en el alcance de la red GSM, y para la determinación correcta de la posición no puede estar blindado de la señal GPS.
No desmontar el dispositivo, no modificarlo y no intentar repararlo. Un cambio o modificación del dispositivo puede causar la anulación de la garantía del fabricante. Este dispositivo solo puede ser reparado por personal.

Dimensiones y descripción de los componentes

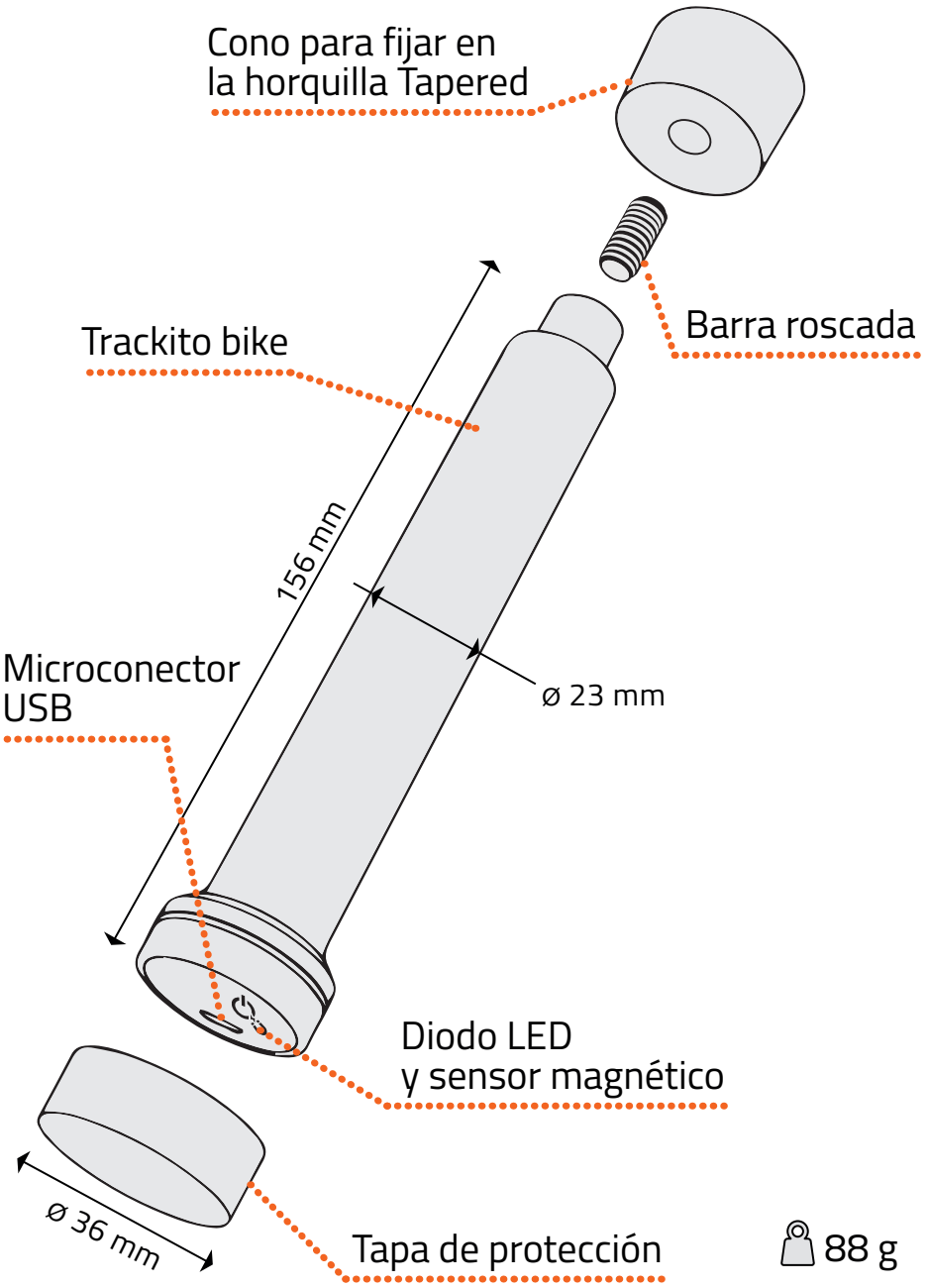

Instrucciones de montaje

Trackito Bike está destinado para instalar en bicicletas, en la columna metálica de la horquilla delantera tipo AHEAD. El largo mínimo de la columna (incluyendo la coronilla de la horquilla) debe ser:

- 18 cm en caso de columna recta (1 1/8")
- 19 cm en caso de columna tapered (1 1/8" - 1 1/2")

El montaje debería hacerlo un taller profesional. No nos hacemos responsables de los daños causados por el montaje no profesional. La lista de talleres autorizados se puede ver en *www.trackito.com*.

Empezamos a usar Trackito

Puede ser que la batería del Trackito no esté completamente cargada después de desembalarlo de la caja. Por lo tanto recomendamos que usted cargue el Trackito inmediatamente. El Trackito se activa solo al conectarlo al cargador.

Descarga de la aplicación

Recomendamos controlar el dispositivo mediante la aplicación Trackito que se debe instalar en su teléfono móvil. La aplicación se puede instalar de varias maneras:

1. En el teléfono móvil active la aplicación App Store / Google Play y busque “trackito”.

2. Descargue el código QR que se encuentra en el envase del Trackito, o visite la página web *www.trackito.com/app*. Elija el sistema operativo de su teléfono (cuando acceda a la página web desde el teléfono móvil el sistema operativo se detecta automáticamente). Luego será redirigido a la aplicación Trackito en Google Play / AppStore, desde donde la podrá instalar.

Registro y emparejamiento

Active la aplicación Trackito en el teléfono móvil (o use *www.trackito.com/register*), cree una cuenta y finalice el registro. Luego elija *Añadir módulo* y proceda de acuerdo con la guía.

Cómo funciona el Trackito

El Trackito funciona como una alarma silenciosa con sensor GPS. Si alguien roba su bicicleta protegida por Trackit , usted recibirá una notificación, y podrá seguir la ubicación de la bicicleta. Si le roban un objeto protegido por el Trackito recibirá un aviso sobre el hecho y podrá conocer su posición en todo momento.
En la aplicación es posible activar y desactivar el dispositivo. Si el Trackito está activado y se mueve, la aplicación en su teléfono móvil emitirá una alarma.
En este momento el Trackito empezará a enviar la información sobre su posición. En este momento podrá activar el Seguimiento, y podrá ver la posición actual de Trackito en todo momento. La información sobre la posición de Trackito se guarda desde el instante que

se emitió la alarma y se puede visualizar más tarde, en cualquier momento. Pero si desactiva la alarma sin activar el Seguimiento las posiciones detectadas se borrarán. Durante la Alarma y el Seguimiento está activado permanentemente el GPS, lo que provoca un gran consumo de la batería y de los datos. Por lo tanto, no deje el Trackito en el modo de alarma mucho tiempo, si sabe que se trata de una falsa alarma. La duración de la batería completamente cargada, durante el Seguimiento o la Alarma, es de varios días.
Trackito está diseñado para ahorrar al máximo su batería en uso real. Si prueba el Trackito fuera del funcionamiento real, puede suceder que no se comporte de acuerdo con sus necesidades. Si pasa, espere al menos 15 segundos antes de otra operación (por ejemplo, antes de mover el dispositivo).

Activación / Desactivación

Para conectar el dispositivo adjunte el accesorio para la conmutación del conmutador magnético al conmutador magnético (véase la especificación de los elementos) durante 5 s como mínimo. La activación se indica mediante el parpadeo del diodo LED verde. Para desconectar el dispositivo adjunte el accesorio para la conmutación del conmutador magnético al conmutador magnético durante 5 s como mínimo. El dispositivo debe estar desbloqueado. La desactivación se indica mediante el parpadeo del diodo LED rojo.
El proceso de la activación o desactivación del dispositivo está en transcurso todavía unos 30 seg. después de la indicación luminosa. Entre la activación y la desactivación debe esperar, como mínimo, 30 seg.

Función del conmutador magnético y LED indicador

Acción	Adjuntar el accesorio por	Estado LED	Nota
Encendido de Trackito	5-20 s		
Apagado del modo de servicio	1 s		Conectando ...
			Modo activo
Encendido del modo de servicio	1 s		Sirve para emparejar con la aplicación
Apagado de Trackito	5-20 s		El dispositivo debe estar desbloqueado
Reinicio	>90 s		Solamente en caso de avería del dispositivo
Carga			Cargando
			Cargado

Conexión y tarifas

El Trackito se puede usar en todos los países de la UE, Suiza, Noruega, EE.UU. y Rusia. El dispositivo contiene una tarjeta de datos de chip SIM. Para que el Trackito funcione es necesario tener una tarifa activa para esta tarjeta SIM. La tarifa Funcionamiento básico para un año está incluida en el precio del producto. Esta tarifa incluye la conexión del Trackito a Internet, el funcionamiento de nuestros servidores y la comunicación con su aplicación Trackito. El funcionamiento para el siguiente período se puede comprar a través de la interfaz web (*www.trackito.com*).

Principaux paramètres

Contenu de l'emballage :

- Dispositif Trackito Bike
- Câble micro USB (1 m)
- Manuel
- Informations de sécurité
- Instructions d'installation
- Carte contenant le code d'activation (Trackito ID)
- Carte d'activation (Activation Code)
- Outil pour la commutation de l'interrupteur magnétique
- Tiges filetées (4, 7, 16 cm)
- Écrou M6
- Cône d'installation
- Espaceurs

Technologies utilisées

Trackito contient une carte SIM globale de données, un détecteur de mouvement, un détecteur GPS, une batterie Li-Ion d'une capacité de 2200 mAh et d'une tension nominale de 3,7 V.

Chargement

Le dispositif est rechargé à l'aide du câble micro USD fourni qui peut être branché à un PC ou à l'aide d'un adaptateur secteur d'une tension de 5 V.
Le chargement de l'appareil est signalé par une lumière LED de couleur rouge. Lorsque le chargement est terminé, la lumière LED est de couleur verte. Les informations concernant le chargement de la batterie sont disponibles via l'application mobile.

Le remplacement de la batterie ne peut être effectué par l'utilisateur. Ne cherchez pas à la retirer.

Plateformes prises en charge

Le dispositif peut être géré soit via l'application pour les smartphones, soit via l'interface Internet à l'adresse *www.trackito.com*.
Liste des systèmes pris en charge :

- Android version 4.0.4 et supérieure
- iOS version 7 et supérieure
- Navigateur Internet (Firefox, Chrome, Opera, Safari, IE, Edge)

La connexion à l'Internet est indispensable pour tous les dispositifs.

Conditions d'exploitation

Le dispositif est conçu pour fonctionner dans une plage de température allant de -10 °C à 60 °C. La température de chargement de la batterie est de 0 °C à 40 °C. Si la température ne se trouve pas dans cette plage, le dispositif Trackito désactive le chargement afin d'éviter l'endommagement de la batterie.
Avertissement : les températures extrêmes diminuent la capacité de la batterie.
Le dispositif Trackito doit se trouver dans la portée d'un réseau GSM. Il est impératif de ne pas bloquer le signal GPS afin qu'il soit possible de déterminer correctement la position.
Ne pas démonter, modifier et ne pas essayer de réparer le dispositif. Toute modification ou adaptation du dispositif peut avoir pour conséquence la perte de validité de la garantie du fabricant. Seul un personnel qualifié peut effectuer les réparations du dispositif.

Dimensions et description des différents éléments

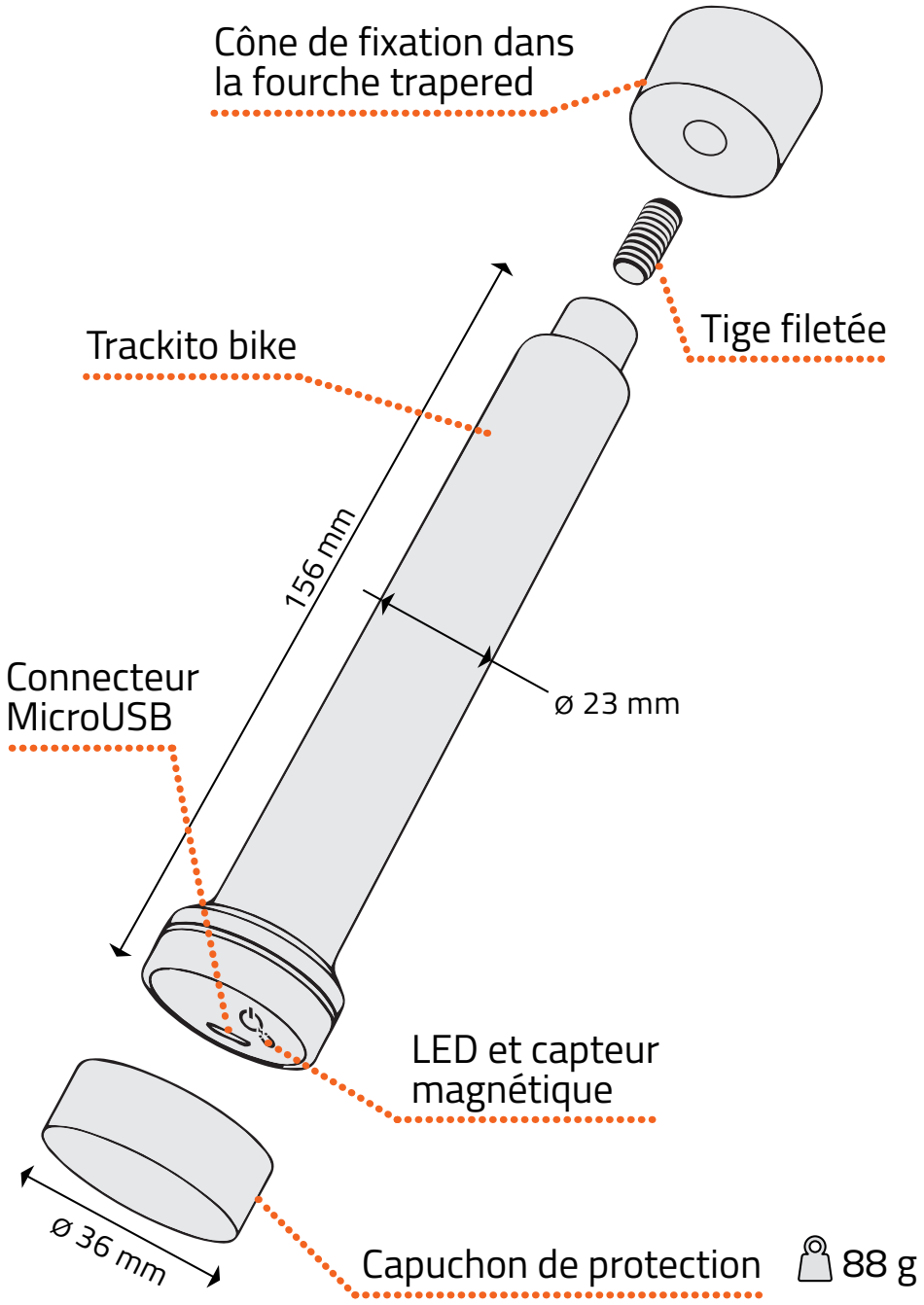

Instructions d'installation

Trackito Bike est conçu pour le montage dans la colonne métallique de la fourche AV de type AHEAD d'un vélo. La longueur de la colonne (y compris la couronne de la fourche) doit être au minimum de :

- 18 cm dans le cas d'une colonne droite (1 1/8")
- 19 cm dans le cas d'une colonne tapered (1 1/8" - 1 1/2")

Nous vous recommandons de confier le montage à un atelier spécialisé. Nous ne sommes pas responsables des dommages causés par une installation non professionnelle. Lien pourtrouver les ateliers spécialisés *www.trackito.com*.

Commencer avec Trackito

La batterie de Trackito, suite à son déballage, n'est pas obligatoirement complètement chargée. De ce fait, nous recommandons de recharger rapidement votre Trackito. Trackito s'active automatiquement dès son branchement au chargeur.

Télécharger l'application

Nous recommandons de gérer le dispositif depuis l'application Trackito qui doit être nécessairement installée sur votre téléphone portable. L'application peut être installée de plusieurs manières :

1. Activez l'application sur votre téléphone portable :

App Store / Google Play et sélectionnez « trackito ».

2. Copiez le code QR qui se trouve sur l'emballage de Trackito ou allez à la page *www.trackito.com/app*. Sélectionnez le système d'exploitation de votre téléphone portable (si vous accédez à la page depuis celui-ci, le système d'exploitation sera sélectionné automatiquement). Ensuite, vous serez redirigés vers le détail de l'application Trackito dans le Google Play / AppStore, d'où vous pouvez télécharger votre application.

Inscription et appairage

Lancez sur votre téléphone portable l'application Trackito (ou depuis la page web *www.trackito.com/register*), créez votre compte et finalisez votre inscription. Ensuite, sélectionnez « ajouter module » et suivez les instructions du guide.

Comment Trackito fonctionne

Trackito fonctionne en tant qu'alarme silencieuse avec détecteur de GPS. Si le vélo protégé par Trackito est volé, vous serez alerté et vous pourrez localiser son emplacement. Depuis l'application, le dispositif peut être activé ou désactivé. Si vous avez activé Trackito, lorsqu'il est déplacé, cela déclenche l'alarme sur votre téléphone portable. Dès cet instant, Trackito commence à envoyer les informations concernant sa position. À ce moment, vous pouvez activer le Suivi qui vous indiquera la position actuelle du Trackito. Les informations concernant toute position du Trackito sont enregistrées dès le premier instant suite au déclenchement de l'alarme et peuvent être affichées à tout moment.

Cependant, si l'alarme est désactivée sans mode Suivi, toute position détectée sera effacée. En mode Alarme et Suivi, le GPS est activé en permanence, de ce fait, l'autonomie de la batterie diminue rapidement et la quantité de données augmente significativement. Pour cela, il est conseillé de ne pas laisser Trackito en mode Alarme trop longtemps si vous avez la certitude qu'il s'agit d'une fausse alerte. L'autonomie de la batterie en mode Suivi et Alarme, si celle-ci est complètement rechargée, est de plusieurs jours.
Trackito est conçu pour une économie maximale de la batterie en cas d'utilisation réelle. Si vous testez Trackito hors d'une utilisation réelle, il peut ne pas se comporter exactement comme vous vous l'imaginez. Si c'est le cas, attendez au moins 15 secondes avant de procéder à une autre opération (par ex. mouvement avec l'équipement).

Activation / Arrêt

Pour allumer le dispositif, placez l'outil pour la commutation de l'interrupteur magnétique sur l'interrupteur magnétique (cf. description des 'éléments) pendant au minimum 5 secondes . L'activation est signalée par la lumière LED verte qui clignote.
Pour éteindre le dispositif, placez l'outil pour la commutation de l'interrupteur magnétique surà l'interrupteur magnétique pour pendant au minimum 5 secondes. Le dispositif doit être déverrouillé. L'arrêt est signalé par la lumière LED rouge qui clignote.
Le processus d'activation ou d'arrêt continue encore 30 secondes environ suite à la signalisation par lumière LED. De ce fait, veuillez attendre au moins 30 secondes entre l'activation et l'arrêt.

Fonction de l'interrupteur magnétique du témoin lumineux LED

Action	Placer l'outil pour une durée de	État LED	Remarque
Allumer Trackito	5-20 s		
Activer le mode service	1 s		Connexion en cours...
			Mode actif
Éteindre le mode service	1 s		
Éteindre Trackito	5-20 s		Le dispositif doit être déverrouillé
Reset	>90 s		Uniquement en cas du défaut du dispositif
Chargement			Chargement en cours
			Chargé

Connexion et frais

Le dispositif Trackito peut être utilisé dans tous les pays de l'UE, en Suisse, en Norvège, aux États-Unis et en Russie. Le dispositif comprend une carte SIM de données intégrée. Pour le fonctionnement de cette carte SIM, il est nécessaire d'avoir activé votre tarif. Dans le prix d'achat du produit est compris le tarif pour l'Utilisation de base pour une durée d'un an. Ce tarif englobe la connexion de Trackito à Internet, l'exploitation de nos serveurs ainsi que la communication avec votre application Trackito. Le règlement relatif à la prolongation de l'utilisation s'effectue via l'interface Internet (*www.trackito.com*).

Основные параметры

Содержимое упаковки:

- Устройство Trackito Bike
- Микро-USB-кабель (1 м)
- Руководство пользователя
- Информация по технике безопасности
- Инструкция по монтажу
- Карта с кодом соединения (Trackito ID)
- Активирующая карта (Activation Code)
- Приспособление для замыкания контактов магнитного выключателя
- Резьбовые стержни (4, 7, 16 см)
- Гайка M6
- Монтажный конус
- Разграничительные шайбы

Используемая технология

Trackito содержит глобальную SIM-карту данных, реагирующий на движение оптический сенсор, сенсор GPS, литий-ионный аккумулятор емкостью 2200 мАч с номинальным напряжением 3,7 В.

Зарядка и постоянная подпитка

Устройство заряжается при помощи прилагаемого микро-USB-кабеля, который можно присоединить к ПК или сетевому адаптеру с напряжением 5 В.
Зарядка сигнализируется свечением светодиода на устройстве красным светом. Как только аккумулятор зарядится, светодиод начнет светиться зеленым светом. Информация об уровне зарядки аккумулятора

содержится в мобильном приложении. Электрический аккумулятор не подлежит замене пользователем, поэтому не пытайтесь его извлечь.

Поддерживаемые платформы

Устройством можно управлять при помощи приложения для смартфонов или при помощи веб-интерфейса по адресу *www.trackito.com*. Перечень поддерживаемых систем:

- Android версии 4.0.4 выше
- iOS версии 7 и выше
- Интернет-браузер (Firefox, Chrome, Opera, Safari, IE, Edge)

Для всех устройств требуется доступ в Интернет.

Условия эксплуатации устройства

Устройство предназначено для работы в диапазоне температур от -10 до 60°C. Температура зарядки аккумулятора – от 0 до 40°C. Если температура выходит за пределы данного диапазона, Trackito отключает зарядку, чтобы предотвратить повреждение аккумулятора. Предупреждение: при чрезвычайно высоких температурах снижается емкость аккумулятора.
Устройство Trackito должно находиться в пределах досягаемости сети GSM, для правильного определения положения оно не должно быть экранировано и должно принимать сигнал GPS. Не разбирайте и не пытайтесь чинить устройство. В случае самостоятельного ремонта гарантийное обслуживание устройства может быть прекращено. Данное устройство могут ремонтировать только квалифицированные специалисты.

Размеры и описание элементов

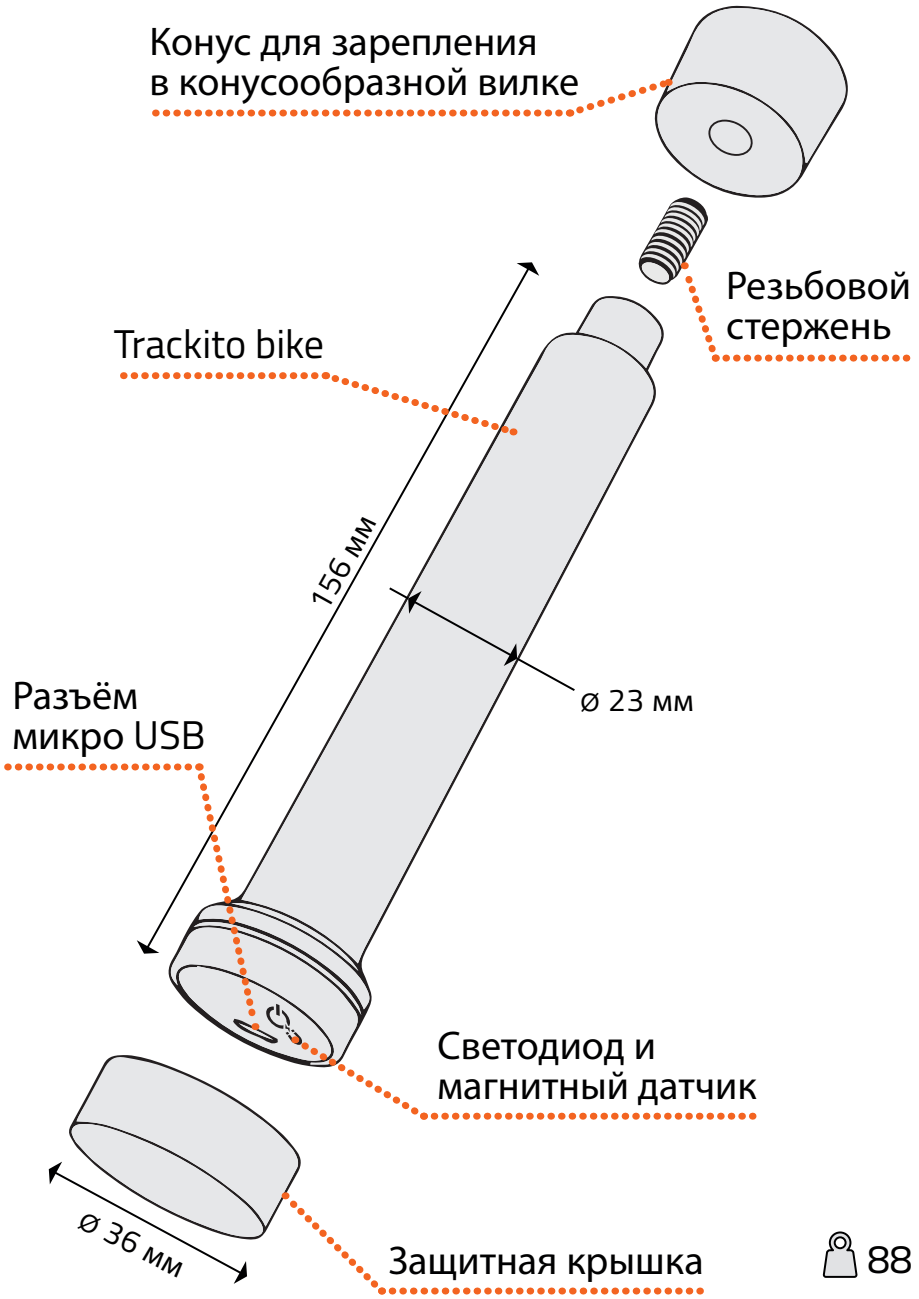

88 г

Инструкция по монтажу

Trackito Bike предназначен для монтажа в металлическую рулевую трубу передней вилки типа AHEAD. Длина рулевой трубы (включая корону вилки) должна быть хотя бы:

- 18 см в случае ровной трубы (1 1/8")
- 19 см в случае конусообразной трубы (1 1/8" - 1 1/2")

Мы рекомендуем поручить монтаж специализированной мастерской. За ущерб, причинённый неквалифицированным монтажом мы ответственность не несём. Авторизованные мастерские Вы найдёте на *www.trackito.com*.

Начало пользования Trackito

Аккумулятор Trackito при его распаковке может быть не полностью заряжен. Поэтому рекомендуем устройство Trackito сразу же зарядить. При подключении к зарядному устройству Trackito включиться само.

Скачивание приложения

Рекомендуем управлять устройством при помощи приложения Trackito, которое необходимо установить на Вашем мобильном телефоне. Приложение можно инсталлировать несколькими способами:

1. Запустите на мобильном телефоне приложение App Store / Google Play и найдите «trackito».
2. Проведите считывание QR-кода с упаковки Trackito или зайдите на веб-сайт *www.trackito.com/app*. Выберите операционную систему Вашего телефона (если Вы заходите на сайт с мобильного телефона,

операционная система выбирается автоматически). После этого Вы будете переадресованы на деталь приложения Trackito в Google Play / AppStore, откуда можно инсталлировать приложение.

Регистрация и соединение

Запустите в мобильном телефоне приложение Trackito (или воспользуйтесь веб-сайтом *www.trackito.com/register*), создайте учетную запись и завершите регистрацию. После этого выберите позицию «добавить модуль» и продолжайте действовать в соответствии с инструкциями.

Как работает Trackito

Trackito работает в качестве тихой сигнализации с сенсором GPS. Если велосипед, защищённый Trackito, будет украден, Вы будете уведомлены об этом, и Вы сможете отслеживать его текущее местоположение.
При помощи приложения устройство можно активировать или деактивировать. Если Trackito активировано и произойдет его движение, приложение на Вашем мобильном телефоне издаст сигнал тревоги. В этот момент Trackito начинает отправлять информацию о своем месте нахождения. В этот момент Вы можете включить режим Отслеживания, в котором видно положение Trackito. Информация о местах нахождения Trackito сохраняется с первого же момента срабатывания сигнализации, эту информацию можно позже в любой момент отобразить снова. Однако если Вы деактивируете сигнализацию без включения режима Отслеживания, обнаруженные места

нахождения устройства будут удалены. При Тревоге и при Отслеживании постоянно включена система GPS – заряд аккумулятора быстро уменьшается, увеличивается поток передачи данных. Поэтому не оставляйте Trackito работать в режиме тревоги слишком долго, если Вам известно о том, что тревога ложная. Полной зарядки аккумулятора при отслеживании или при тревоге хватает на несколько дней. Устройство «Trackito» сконструировано для максимальной экономии энергии аккумулятора при реальном использовании. При тестировании «Trackito» вне реальных условий эксплуатации может получиться так, что устройство не будет вести себя в точном соответствии с Вашими представлениями. Если это произойдет, сделайте интервал перед следующим действием (например, перед движением устройства) как минимум 15 сек.

Включение / Выключение

Включение устройства осуществляется прикладыванием приспособления для замыкания магнитного выключателя к магнитному выключателю (см. описание элементов) на время не менее 5 с. Включение сигнализируется миганием зеленого светодиода.
Выключение устройства осуществляется прикладыванием приспособления для замыкания магнитного выключателя к магнитному выключателю на время не менее 5 с. Устройство должно быть отомкнуто. Выключение сигнализируется миганием красного светодиода.
Процесс включения или выключения устройства продолжается еще около 30 сек. после срабатывания световой сигнализации. Таким образом, между включенным и выключенным состоянием должно пройти как минимум 30 сек.

Работа магнитного выключателя и индикаторный светодиод

Действие	Приложить приспособление на время	Состояние индикатора	Примечание
Включение устройства Trackito	5-20 С		
Включение режима обслуживания	1 С		Подсоединение
			Активный режим
Выключение режима обслуживания	1 С		
Выключение устройства Trackito	5-20 С		Устройство должно быть разблокировано
Перезагрузка	>90 С		Только в случае поломки устройства
Зарядка			Заряжается
			Заряжено

Подключение и платежи

Trackito можно использовать во всех странах ЕС, в Швейцарии, Норвегии, США и России. Устройство снабжено встроенной чиповой SIM-картой данных. Для работы Trackito к данной SIM-карте необходим еще активированный тариф. Тариф Базовый режим работы на один год включен в цену изделия. Данный тариф содержит в себе подключение Trackito к Интернету, работу наших серверов и связь с Вашим приложением Trackito. Оплатить работу устройства на дальнейший период работы можно через веб-интерфейс (*www.trackito.com*).

Grundparameter

Die Verpackung enthält:

- Trackito-Bike- Gerät
- Micro-USB-Kabel (1 m)
- Handbuch
- Informationen zur Sicherheit
- Montageanleitung
- Karte mit Paarungscode (Trackito ID)
- Aktivierungskarte (Activation Code)
- Hilfsmittel zum Schalten des magnetischen Schalters
- Gewindestangen (4, 7, 16 cm)
- Mutter M6
- Montagekegel
- Unterlegscheiben

Angewandte Technologien

Trackito enthält eine globale SIM-Karte, Bewegungssensor, GPS-Sensor, Li-Ion-Akku mit Kapazität von 2200 mAh und Nominalspannung 3,7 V.

Laden

Das Gerät wird mithilfe des mitgelieferten Micro-USB-Kabels aufgeladen, das man am PC oder an einem Netzgerät 5 V anschließen kann.
Der Ladevorgang wird durch die leuchtende rote LED-Diode am Gerät signalisiert. Sobald der Akku geladen ist, leuchtet die LED-Diode grün. Informationen über den Stand der Aufladung des Akkus kann man der mobilen Anwendung entnehmen. Die Batterie lässt sich nicht einfach vom Benutzer austauschen. Bitte nehmen Sie
diese nicht raus.

Unterstützte Plattformen

Das Gerät kann anhand der Anwendung für Smartphones bzw. über eine Webschnittstelle unter der Adresse *www.trackito.com* gesteuert werden. Auflistung der unterstützten Systeme:

- Android Version 4.0.4 und höher
- iOS Version 7 und höher
- Internet Browser (Firefox, Chrome, Opera, Safari, IE, Edge)

Für alle Einrichtungen ist ein Internetanschluss erforderlich.

Betriebsbedingungen

Das Gerät ist für den Betrieb im Temperaturbereich -10 bis 60 °C konstruiert. Die empfohlene Temperatur während der Akkuladung beträgt 0 bis 40 °C. Wenn dieser Temperaturbereich nicht eingehalten wird, schaltet das Trackito-Gerät den Ladevorgang ab, um eine Beschädigung des Akkus zu vermeiden.
Hinweis: bei extremen Temperaturen kommt es zu einer Senkung der Akkukapazität.
Trackito muss sich in der GSM-Reichweite befinden und das GPS-Signal darf nicht abgeschattet sein, um die Position richtig zu ermitteln.
Öffnen Sie die Vorrichtung nicht, bauen Sie sie nicht um und versuchen Sie nicht, sie zu reparieren. Jegliche Änderungen oder Umbauten der Vorrichtung können zu einem Erlöschen der Herstellergarantie führen. Diese Vorrichtung darf nur von qualifiziertem Personal repariert werden.

Abmessungen und Beschreibung der Elemente

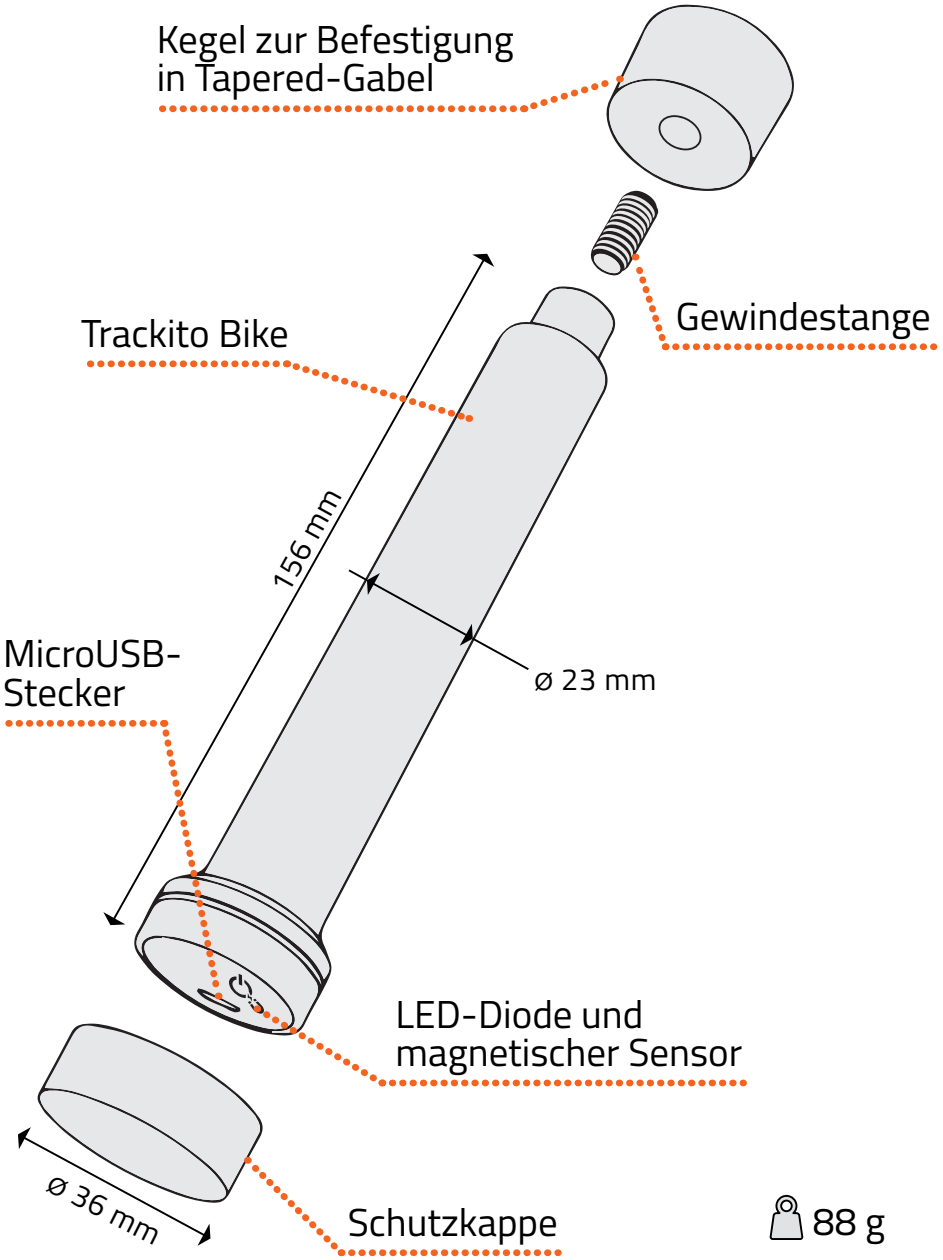

88 g

Montageanweisungen

Trackito Bike ist zur Montage in die Metallsäule der vorderen Gabel Typ AHEAD des Fahrrads vorgesehen. Die Länge der Säule (einschließlich Gabelkrone) muss mindestens betragen:

- 18 cm bei gerader Säule (1 1/8")
- 19 cm bei Tapered-Säule (1 1/8" - 1 1/2")

Beauftragen Sie eine Fachwerkstatt mit der Montage. Für Schäden durch unfachliche Montage übernehmen wir keine Verantwortung. Autorisierte Servicewerkstätten finden Sie unter *www.trackito.com*.

Erste Schritte – Trackito

Nach dem Auspacken aus der Schachtel muss der Akku von Trackito nicht immer voll geladen sein. Wir empfehlen daher, Trackito sofort zu laden. Beim Anschließen an das Ladegerät wird Trackito automatisch eingeschaltet.

Download der Anwendung

Zur Bedienung des Gerätes empfehlen wir die Anwendung Trackito, die auf Ihrem Handy zu installieren ist. Es gibt verschiedene Möglichkeiten die Anwendung zu installieren:

1. Starten Sie die Anwendung App Store / Google Play in Ihrem Handy und suchen Sie „trackito“.
2. Lesen Sie den QR-Code ein, der sich auf der

Trackito-Verpackung befindet, oder besuchen Sie die Webseite *www.trackito.com/app*. Wählen Sie das Betriebssystem Ihres Mobiltelefons aus (falls Sie auf die Webseite über Ihr Handy zugreifen, wird das Betriebssystem automatisch ausgewählt). Anschließend werden Sie zum Detail der Anwendung Trackito in Google Play / AppStore umgeleitet, und hier kann die Anwendung installiert werden.

Registrierung und Paarung

Starten Sie die Anwendung Trackito im Mobiltelefon (oder gehen Sie auf die Webseite *www.trackito.com/register*), erstellen Sie ein Benutzerkonto und schließen Sie die Registrierung ab. Wählen Sie dann „Modul hinzufügen“ und setzen Sie nach den Hinweisen fort.

Wie funktioniert Trackito

Trackito funktioniert als leiser Alarm mit einem GPS-Sensor. Wenn das mit Trackito geschützte Fahrrad entwendet wird, werden Sie darüber informiert und Sie können die aktuelle Lage dieses verfolgen.
In der Anwendung kann das Gerät aktiviert und deaktiviert werden. Wenn Trackito aktiv ist und beginnt sich zu bewegen, erzeugt die Anwendung in Ihrem Handy einen Alarm. In diesem Augenblick startet Trackito die Versendung von Informationen über seine Lage. In diesem Moment können Sie die Funktion „Verfolgung“ einschalten und damit die aktuelle Position Ihres Trackitos beobachten. Die Informationen über die Positionen von Trackito werden gespeichert, und zwar bereits von erstem Augenblick der Alarmauslösung an, und man kann

diese jederzeit später anzeigen lassen. Wenn Sie aber den Alarm deaktivieren, ohne die Funktion „Verfolgung“ eingeschaltet zu haben, werden die ermittelten Positionen gelöscht. Bei aktiviertem Alarm und „Verfolgung“ ist das GPS dauerhaft eingeschaltet – der Ladestand des Akkus sinkt schnell und der Datenverbrauch erhöht sich. Lassen Sie also Ihr Trackito nicht zu lange im Alarm wenn Sie wissen, dass es sich um blinden Alarm handelt. Die Laufzeit des voll geladenen Akkus mit der Funktion „Verfolgen“ oder „Alarm“ beträgt mehrere Tage.
Trackito wurde so vorgeschlagen, dass es die Akku bei üblichem Gebrauch maximal sparrt. Wenn man es außerhalb des realen Betriebes testet, kann es passieren, dass es sich nicht nach Ihrer Vorstellung verhält.Falls dazu kommt, warten Sie mindestens 15 Sekunden unter einzelnen Aufgaben ab (z.B. Änderung der Einrichtungsbewegung).

Ein- / Ausschalten

Das Gerät wird durch Anlegen des Hilfsmittels zum Schalten des magnetischen Schalters zum magnetischen Schalter (siehe Beschreibung der Elemente) für mindestens 5 s
eingeschaltet. Das Einschalten wird durch Blinken der grünen LED-Diode signalisiert.
Das Gerät wird durch Anlegen des Hilfsmittels zum Schalten des magnetischen Schalters zum magnetischen Schalter für mindestens 5 s ausgeschaltet. Das Ausschalten wird durch Blinken der roten LED-Diode signalisiert.
Der Ein- oder Ausschaltvorgang läuft noch ca. 30 s nach dem Lichtsignal nach. Daher ist zwischen dem Ein- und Ausschalten mindestens 30 Sekunden abzuwarten.

Funktion des magnetischen Schalters und LED-Anzeigediode

Vorgang	Hilfsmittel anlegen für die Zeit von	Zustand der LED--Diode	Hinweis
Einschalten von Trackito	5-20 s		
Einschalten des Service-Betriebes	1 s		Anschließen ...
			Betriebsart aktiv
Abschalten des Service-Betriebes	1 s		
Abschalten von Trackito	5-20 s		Die Einrichtung darf nicht gesperrt sein
Reset	>90 s		Nur im Falle einer Störung der Vorrichtung
Ladevorgang			Wird geladen
			Geladen

Anschluss und Gebühren

Trackito kann in allen EU-Ländern, in der Schweiz, in Norwegen, den USA und in Russland verwendet werden. Das Gerät enthält eine eingebaute Daten-SIM-Karte mit einem Chip. Für die Funktion von Trackito ist zu dieser SIM-Karte ein aktiver Tarif nötig. Der Tarif „Grundbetrieb“ für ein Jahr ist bereits im Produktpreis enthalten. Dieser Tarif enthält den Anschluss von Trackito an das Internet, den Betrieb unserer Server und die Kommunikation mit Ihrer Trackito-Anwendung. Der Betrieb über einen weiteren Zeitraum kann über die Webschnittstelle (*www.trackito.com*) bezahlt werden.

Základné parametre

Obsah balenia:

- Zariadenie Trackito Bike
- MicroUSB kabel (1 m)
- Manuál
- Bezpečnostné informácie
- Návod k montáži
- Karta s párovacím kódom (Trackito ID)
- Aktivačná karta (Activation Code)
- Pomôcka k spínaniu magnetického spínača
- Závitové tyče (4, 7, 16 cm)
- Matice M6
- Montážny kužel
- Vymedzovacie podložky

Použité technológie

Trackito obsahuje globálnu dátovú SIM kartu, pohybový senzor, GPS senzor, Li-Ion batériu s kapacitou 2200 mAh s nominálnym napetím 3,7 V.

Nabíjanie

Zariadenie se nabíja pomocou priloženého microUSB kábela, ktorý je možné pripojiť do PC alebo do sieťového adaptéru s napetím 5 V.
Nabíjanie je signalizované svietením červenej LED diody na zariadení. Akonáhle je batéria nabitá, LED dioda se

rozsvieti na zeleno. Informácie o úrovni nabitia batérie je dostupná v mobilnej aplikácii.
Batéria nie je uživateľsky vymeniteľná, preto sa ju nesnažte vybrať.

Podporované platformy

Zariadenie je možné ovládať pomocou aplikácie pre chytré mobilné telefóny alebo pomocou webového rozhrania na adrese *www.trackito.com*. Zoznam podporovaných systémov:

1. Android verze 4.0.4 a vyššia
2. iOS verze 7 a vyššia
3. Internetový prehliadač (Firefox, Chrome, Opera, Safari, IE, Edge)

U všetkých zariadení je vyžadované pripojenie k Internetu.

Podmienky prevádzky

Zariadenie je skonštruované na prevádzku v rozsahu teplôt -10 až 60 °C. Teplota pre nabíjenie batérie je 0 až 40 °C. Ak nie je teplota v tomto rozsahu, Trackito nabíjanie odpojí, aby zabránilo poškodeniu batérie.
Upozornenie: pri extrémnych teplotách dochádza k znižovaniu kapacity batérie.
Trackito musí byť v dosahu siete GSM a pre správne určenie polohy nesmie byť odstienené od signálu GPS.
Zariadenie nerozoberajte, neupravujte a nepokúšajte sa ho opraviť. Akékoľvek zmeny či úpravy zariadenia môžu mať za následok zrušenie platnosti záruky výrobcu. Toto zariadenie môže opravovať iba kvalifikovaný personál.

Rozmery a popis prvkov Inštrukcie k montáži

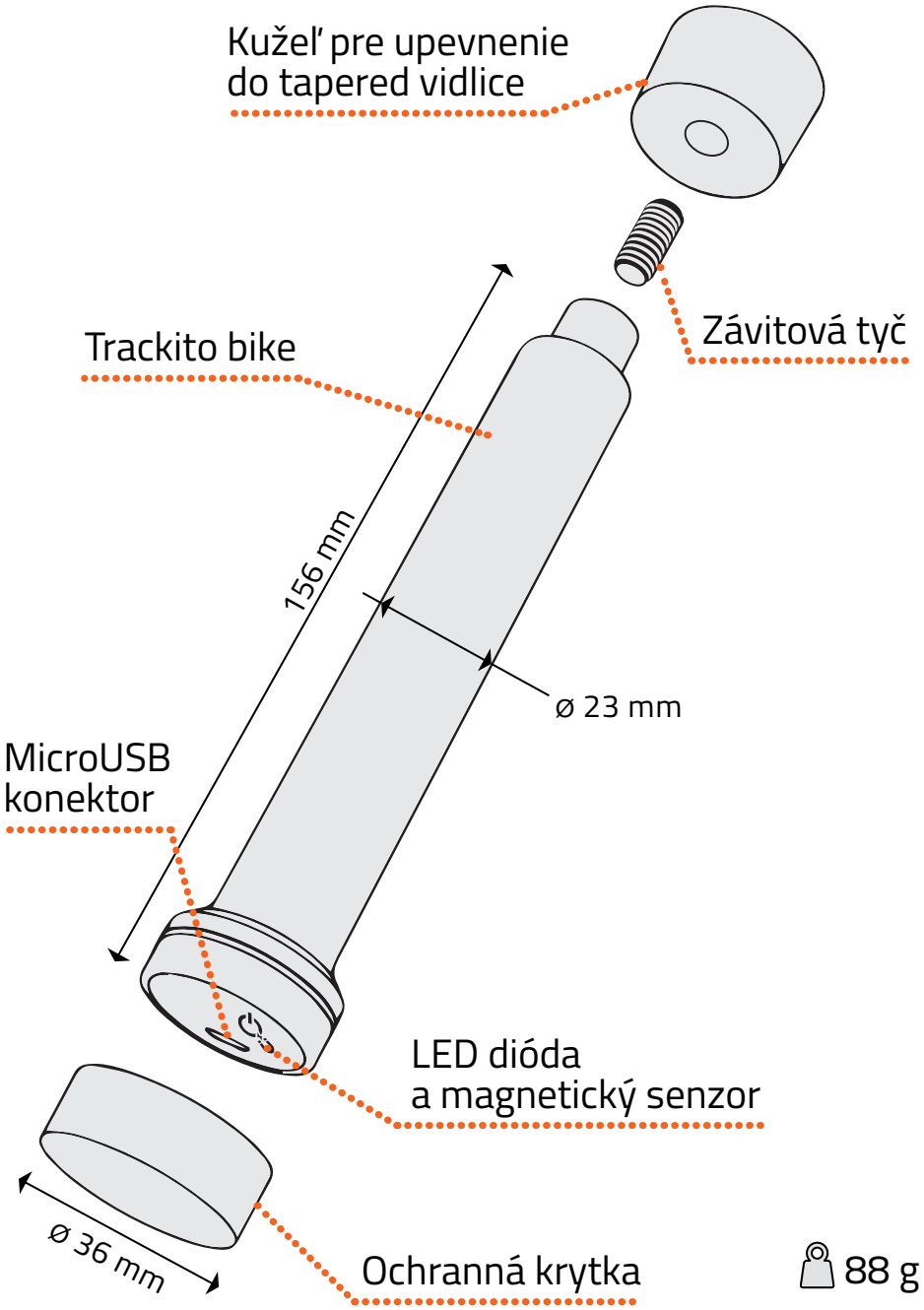

Inštrukcie k montáži

Trackito Bike je určené pre montáž na bicykel do kovového stĺpku prednej vidlice typu AHEAD. Dĺžka stĺpka (vč. korunky vidlice) musí byť aspoň:

- 18 cm v prípade rovného stĺpku (1 1/8")
- 19 cm v prípade tapered stĺpku (1 1/8" - 1 1/2")

Montáž doporučujeme zveriť odbornému servisu. Za škody spôsobené neodbornou montážou nenesieme zodpovednosť. Autorizované servisy nájdete na www.trackito.com.

Začíname používať Trackito

Batéria Trackita nemusí byť po vybalení z krabičky plne nabitá. Preto doporučujeme, aby ste si Trackito ihneď nabili. Pri pripojení do nabíjačky sa Trackito samo zapne.

Stiahnutie aplikácie

Zariadenie doporučujeme ovládať pomocou aplikácie Trackito, ktorú je nutné nainštalovať do vašeho mobilného telefónu. Aplikáciu je možné nainštalovať niekoľkými spôsobmi:
V mobilnom telefóne spustite aplikáciu App Store / Google Play a vyhľadajte “trackito” Načítajte QR

kód, ktorý sa nachádza na obale Trackita, alebo navštívte stránku *www.trackito.com/app*. Zvoľte operačný systém vašeho telefónu (pokiaľ na stránku pristupujete z mobilného telefónu, operačný systém bude zvolený automaticky). Následne budete presmerovaný na detail aplikácie Trackito v Google Play / AppStore, odkiaľ je možné aplikáciu nainštalovať.

Registrácie a párovanie

V mobilnom telefóne spustite aplikáciu Trackito (alebo využijte stránku *www.trackito.com/register*), vytvorte si účet a dokončite registráciu. Potom zvoľte pridať modul a postupujte podľa sprievodcu.

Ako Trackito funguje

Trackito funguje ako tichý alarm s GPS senzorom. Pokiaľ je vám bicykel chránený Trackitom odcudzený, budete na to upozornený a môžete sledovat jeho aktuálnu polohu.
V aplikácii je možné zariadenie zamykat a odomykat. Pokiaľ je Trackito zamknuté a dôjde k jeho pohybu, aplikácia vo vašom mobilnom telefóne spustí alarm. V tomto okamžiku Trackito začne zasielať informácie o svojej polohe. V túto chvíľu môžete zapnút Sledovanie, pri ktorom vidíte aktuálnu polohu Trackita. Informácie o polohách Trackita sa ukladajú, a to už od

prvého okamihu, kedy bol vyvolaný alarm a je možné tak neskôr kedykoľvek zobrazit. Pokiaľ však alarm deaktivujete, bez toho aby ste zapli Sledovanie, zistené polohy sa vymažú. Pri Alarme a pri Sledovaní je trvalo zapnutá GPS - výdrž batérie rapidne klesá a narastá dátová spotreba. Nenechávejte preto Trackito v alarme príliš dlho, pokiaľ viete, že sa jedná o planý poplach. Výdrž batérie pri Sledovaní či pri alarme se pri plne nabitej batérii pohybuje v rade dní.

Trackito je navrhnuté pre maximálnu úsporu batérie pri reálnom použití. Pokiaľ budete Trackito testovat mimo reálnu prevádzku, môže se stať, že sa nebude chovat presne podľa vaších predstáv. Pokiaľ sa tak stane, vyčkajte medzi jednotlivými úkonmi (napr. zmena pohybu zariadenia) aspoň 15 s.

Zapnutie / Vypnutie

Zariadenie zapnete priložením pomôcky pre zopnutie magnetického spínača k magnetickému spínaču (viz. popis prvkov) po dobu minimálne 5 s. Zapnutie je signalizované blikaním zelenej LED diódy.
Zariadenie vypnete priložením pomôcky pre zopnutie magnetického spínača k magnetickému spínaču po dobu minimálne 5 s. Zariadenie musí byť odomknuté. Vypnutie je signalizované blikaním červenej LED diody.
Proces zapnutia alebo vypnutia zaríadenia prebieha ešte zhruba 30 s po svetelnej signalizácii. Medzi zapnutím a vypnutím teda vyčkajte aspoň 30 s.

Funkcie magnetického spínača a indikačná LED dioda

Akcia	Priložit pomôcku na dobu	Stav LED	Poznámka
Zapnutie	5-20 s		
Zapnutie servis-ního režimu	1 s		Pripojovanie ...
			Režim aktivní
Vypnutie servis-ního režimu	1 s		
Vypnutie	5-20 s		Musí byť odomknuté
Reset	>90 s		Iba v prípade poruchy
Nabíjanie			Nabíja sa
			Nabité

Pripojenie a poplatky
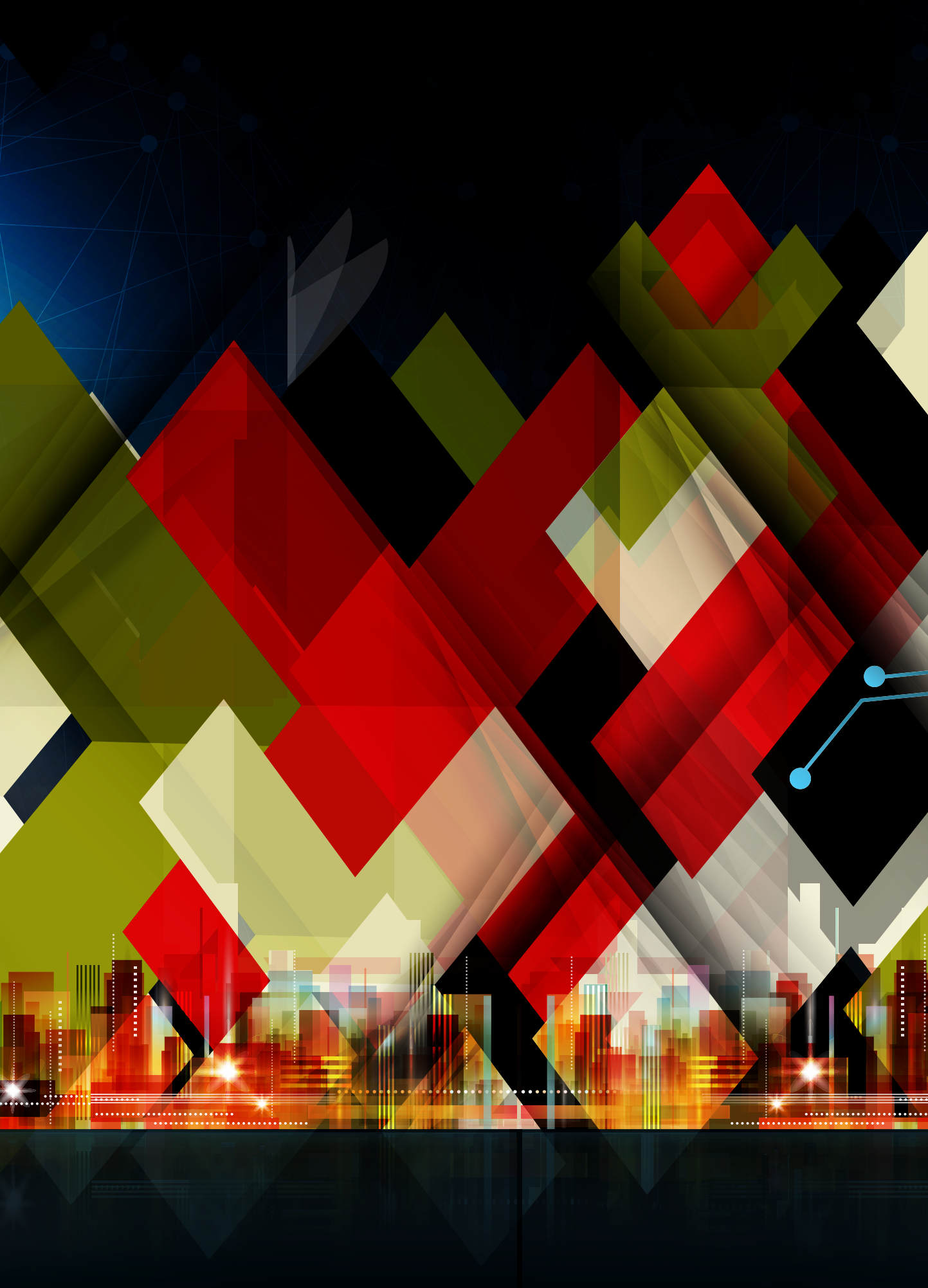
Trackito je možné používať vo všetkých krajinách EU, Švajčiarsku, Nórsku, USA a Rusku. Zariadenie obsahuje zabudovanú čipovú datovú SIM kartu. Pre fungovanie Trackita je nutné mať k tejto SIM karte aktívny tarif. Tarif Základná prevádzka na dobu jedného roku je už v cene produktu. Tento tarif zahrňuje pripojenie Trackita k Internetu, prevádzku našich serverov a komunikáciu s Vašou aplikáciou Trackito. Prevádzku na dalšie obdobie je možné zakúpiť cez webové rozhranie (*www.trackito.com*).